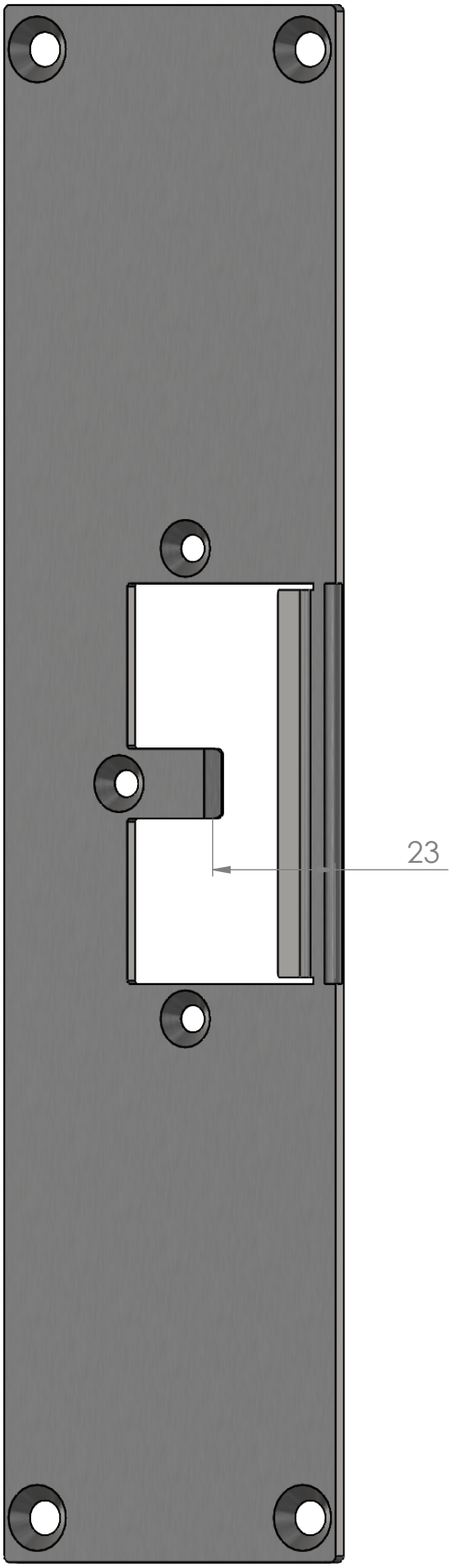
23