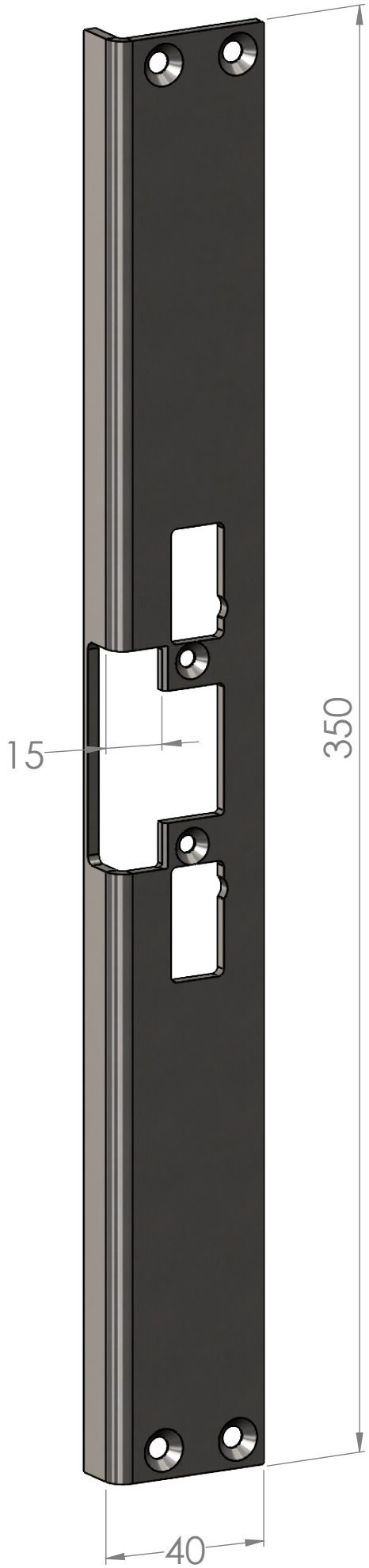
15
350
40